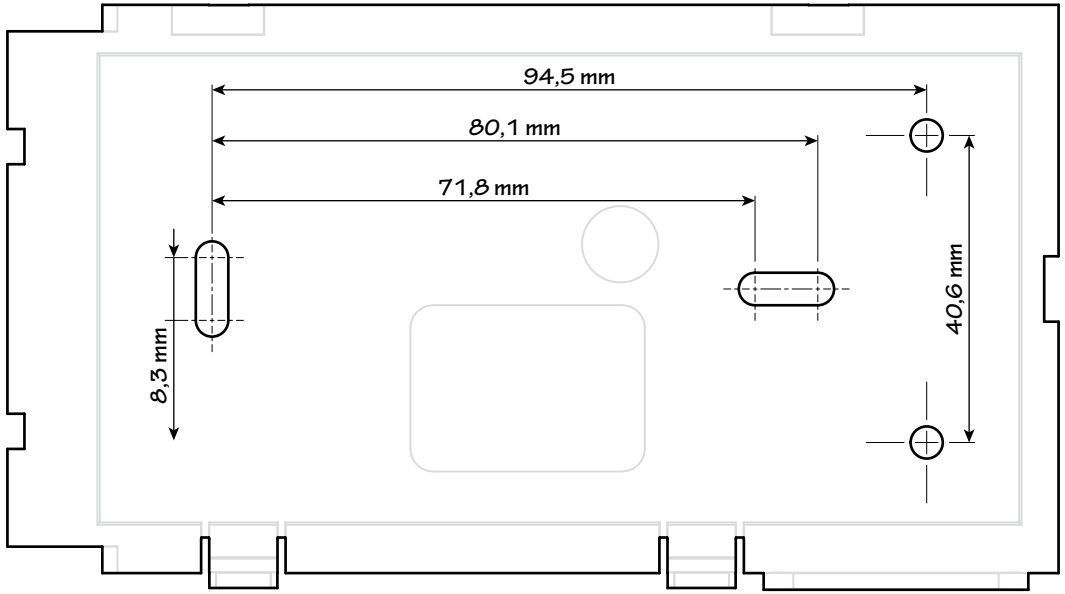
94,5 mm
80,1 mm
71,8 mm
8,3 mm
40,6 mm