A1 НОВИНКА

SAMSUNG

SCP-3120VH

Вандалостойкая поворотная купольная видеокамера высокого разрешения с ¼-дюймовой ПЗС-матрицей, 12-кратным зумом и широким динамическим диапазоном

VPS | 600ТВЛ | 0.3Люкс | 12x A/F Lens | 24VAC

Характеристики

- 1/4-дюймовая вертикальная цветная ПЗС-матрица двойной плотности
- Мощн. 12-кратн. оптический зум (3.6 ~ 44.3мм) и 16-кратн. цифр. зум
- Адаптивное подавление цифрового шума с движущимся объектом (3D+2D)
- Мощн. 128-крат. динамич. диапазон (NTSC), 160x (PAL)
- Функция «День и ночь» (ИКРФ) • VPS (Виртуальная прогрессивная развертка)
- Высокое разрешение 600ТВЛ (цветной), 700ТВЛ (ч/б)
- Мин.освещенность:
  0.3 люкс при F1.65 (цветной)
  0.003 люкс при F1.65 (ч/б)
  0.0004 люкс при F1.65 (Color sens-up)
- Постоянное вращение на 360°, высокоскоростной поворот и наклона на 650°/сек.
- Маскирование 12 зон, настраиваемых пользователем
- Два типа монтажа (заподлицо или на поверхности)
- Маскирование 12 программируемых зон (многоугольная мозаика)
- Компенс. фон. засветки (настройка участка)
- Усовершенст. обнаруж. движения
- Регулировка выдержки затвора с внешним сигналом синх.
- Встроенный кожух
- Управление по коакс. кабелю и RS-485/422
- 512-кратн. увелич. чувствит-ности
- Многоязычн. экранное меню
- Интеллект. видео (Смещение/ Фиксирован.)
- Сигнал/помеха 50дБ
- Напряжение: 24В АС

Размеры

Ед.изм.: мм (дюйм)

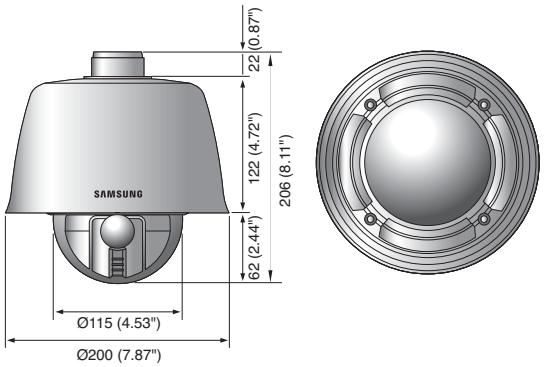

Технические характеристики

	SCP-3120VHN	SCP-3120VHP
ЭЛЕКТР.		
Вход. напряжение	24В AC	
Энергопотребление	Макс. 45Вт	
ВИДЕО		
Формирователь изображ.	1/4" По верт. дв. плотн. с межстроч. переносом ПЗС	
Общ.к-во пиксел	811(Г) x 508(В)	795(Г) x 596(В)
Эффект.к-во пиксел	768(Г) x 494(В)	752(Г) x 582(В)
Система развертки	Чересстр. разв. 2: 1 / Прогрессивная	
Синхронизация	Внутр./по частоте сети	
Частота	Г :15.734КГц / В : 59.94Гц	Г : 15.625КГц / В : 50Гц
Разрешение по горизонт.	Цветной : 600ТВЛ (мин.) / Ч/б : 700ТВЛ (мин.)	
Мин. освещенность	Цветной: 0.3 люкс (50 IRE при F1.65), 0.0004 люкс (Sens-up, 512x) Ч/б: 0.003 люкс (50 IRE при F1.65)	
Сигнал/помеха (сигнал Y)	50ДБ	
ВИДЕО Выход	VBS : 1.0 Vp-p / 75Ω композитный	
ОБЪЕКТИВ		
Кратность зума	12x (Оптич.), 16x (Цифровой)	
Фокусн.расст.	3.6 ~ 44.3мм (F1.65 ~ 2.0)	
Макс. относит. отверстие	1 : 1.65(Широкоуг.) ~ 3.7(Теле)	
Мин. расст. до объекта	100см (3.28фт.)	
Угол поля зрения	Г: 54.44°(широкоугольн.) ~ 4.62°(теле) / В: 42.32°(широкоугольн.) ~ 3.58°(теле)	
Фокус	Авто / Вручную / один AF	
ПОВОРОТ/НАКЛОН		
Диапазон поворота	360° Постоянно	
Скорость поворота	Предустан. : 650°/сек / Вручную : 0.05°/сек ~ 120°/сек (Пропорц. Кратность зума)	
Диапазон наклона	-5° ~ 185°	
Скорость наклона	Предустан. : 650°/сек / Вручную : 0.05°/сек ~ 120°/сек (Пропорц. Кратность зума)	
Предустан. положения	255	
РАБОЧИЕ		
Экранное меню	Англ., франц., немец., испанск., итал., португал., корейск.	Англ., китайск., франц., немец., испанск., итал., португал.
Название камеры	Вкл. / Выкл. (отображ. 12 знаков)	
«День и ночь»	Авто (ИКРФ) / Цветной / Ч/б /	
Обнаружение движения	Выкл. / Отслеж. / Обнаружение	
Широкий динамич. диапазон	128x	160x
Компенс. фон. засветки	BLC / WDR / Выкл.	
Расшир. динамич. диапазон	Низ./ср./ выс./выкл.	
VPS (Вирт. прогресив. развертка)	Вкл. / Выкл.	
Цифровая стабилиз. изображения	Вкл. / Выкл	
Маскир.приват.зон	Вкл. / Выкл. (12 многоугольн.программ.зон)	
2D+3D Фильтр шумов (A1)	Низк. / средн. / высок. / выкл.	
Sens-up (интегрирование кадров)	Вкл. / Выкл. (Диапазон ~ 512x)	
Баланс белого	ATW (вх.) / ATW (вых.) / вручную/ AWC	
Скорость электр. затвора	1/60 ~ 1/10,000сек	1/50 ~ 1/10,000сек
Цифровой Зум	Вкл. / Выкл. (2x ~ 16x)	
АРУ	Выкл. / низк. / средн./ высок. / вручную	
Расписание	Расписание по дням/времени	
Связь	RS-485/422, Управл. по коакс.	
Протокол	Samsung-T, Samsung-E, Pelco-D, Pelco-P, Bosch, Honeywell, Vicon, Panasonic	
Тревога	2 вх., 2 вых.	
Цифровой переворот	Вкл./выкл.	
ОКРУЖ. СРЕДА		
Рабочая температура/влажность	-50°C ~ +50°C (-58°F ~ +122°F) / Менее 90% Относит.	
МЕХАНИЧЕСКИЕ		
Размеры (ШхВхД)	Ø200 x 206мм (Ø7.87" x 8.11")	
Вес	2.4Кг (5.29 фунт.)	
Класс защиты	IP66	
Сертификация	FCC (Класс A), Сертиф. по UL/cUL	CE (Класс A)